MOZA RACING

Quick Guide

售后客服

R21 Ultra Direct Drive Wheel Base

User Manual 使用说明书

CONTENTS

EN.....1

FRA.....4

DE.....7

ESP.....10

ITA.....13

RUS.....16

JAP.....19

PT..... 22

中文.....25

繁體中文.....29

01 Introduction

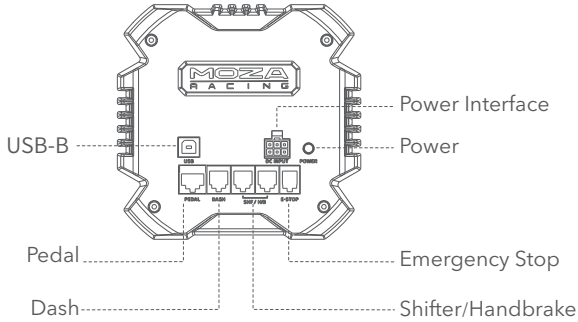

02 Basic Parameters

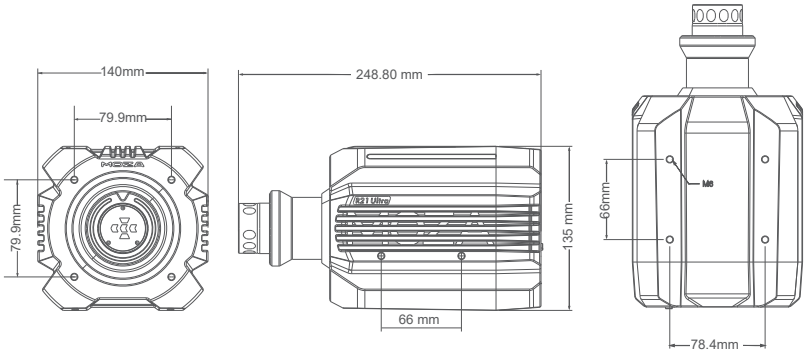

03 Installation

1. The wheelbase features mounting holes on the bottom, sides, and front, allowing you to securely attach it to your simulator rig using the method that best suits your setup.
2. Connect the power cable and the USB cable (Type-B end) to the corresponding ports on the rear of the wheelbase. Plug the other end of the power cable into a 220V power outlet. Connect the USB cable's Type-A end to your PC.
3. Short press the power button on the rear of the wheel base. (short press to turn on, long press to turn off).
4. Download and install the MOZA Pit House software from the help center of MOZA Racing's official website (WWW.MOZARACING.COM). Start your racing journey with the wheel base.
5. For more information and instructional videos, please visit the official website (MOZARACING.COM)

Base Installation Instructions

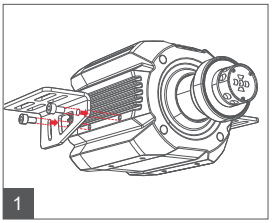

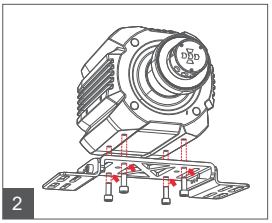

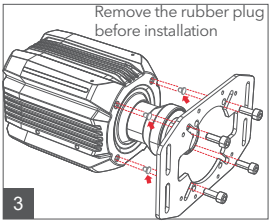

Choose M6 bolts of the appropriate length according to the thickness of the mounting plate, and refer to the illustration for the three installation options.
We recommend that the bolts extend 5-8 mm beyond the mounting plate's thickness.

⚠ Note: For front mounting, please use tweezers or a similar tool to remove the rubber plug before installation (The mounting bracket shown is for reference only and is not a MOZA product.)

04 Software Introduction

1. On the main page, you can view the working status of each connected device, set the wheelbase, force feedback, pedals, steering wheels and digital dashes, etc., and you can quickly start the game.
2. With both click and go presets to fully customizable advanced tuning, everyone from beginners to pro drivers can easily find that perfect setup.
3. MOZA's FFB equalizer allows full customization and fine-tuning of the FFB effects spectrum for a perfect setup for all track conditions.
4. On the force feedback curve page, users can fine-tune how the actual force feedback output responds to the game's force feedback signals to match their personal preferences.
5. Users can customize the wheelbase's standby lighting and in-game telemetry effects on the Indicator Light Settings page.
6. One click updates the MOZA Racing ecosystem, enjoy the latest features with ease.

05 Precautions

To ensure safe and proper use of this device, please follow these guidelines:

- Do not expose the device to liquids or humidity as it may cause fire or electric shock.
- Avoid using the device in direct sunlight.
- Keep the indoor temperature between 15°C ~ 35°C for optimal performance.
- For your safety and well-being, please monitor your gaming time and take breaks as needed.
- This device is not suitable for children under 12 years old due to small accessories that may pose a choking hazard. Children under 16 must be accompanied by their parents while using this device.
- Do not disassemble the equipment yourself as doing so will void your warranty.
- Connect only with factory-equipped power supply to ensure safe electricity usage and protect user rights and interests.

- Parts repair or replacement can only be carried out by officially authorized repair centers to maintain safety standards.
- The use of non-standard power supplies is prohibited even if the relevant voltage and other data match.
- Exposure of the equipment to heat sources is prohibited.
- Unplug the unit from the power cord and disconnect it if it is not to be used for a long period of time.
- If you observe any abnormalities, please stop using it immediately and seek assistance from MOZA officials or the authorized center relevant to your concern.
- Stay tuned to the MOZA website and public platform for the latest product information.
- This product has high force feedback strength and small parts. Children are prohibited from using it without adult guidance.
- Please keep the product away from loose clothing and easily entangled objects, such as hair, cables, or skirts.
- The MOZA R21/25 comes ready to use straight out of the box with the latest firmware already installed. For more information on software updates, please visit our website.
- The product images and content above are for demonstration purposes and may not precisely match the external design (including but not limited to appearance, color, size) and content display (including but not limited to background, UI, pictures) of the actual product. Please refer to the actual product for accurate information.
- The above test data are all from the MOZA test laboratory and may not reflect the actual performance factors due to usage conditions and environmental reasons.
- The information provided such as descriptions and images, is subject to change. MOZA may update the content to better reflect the performance and specifications of the actual product, ensuring more accurate information. Product availability may vary due to unforeseen issues during batch processing or delivery. In such cases, MOZA reserves the right to modify the descriptions and images as needed without prior notice. For the most up-to-date information, please refer to official channels.

⚠ This product use is limited to activities related to simulated driving, please distinguish between simulated games and reality to ensure safe driving

01 Présentation

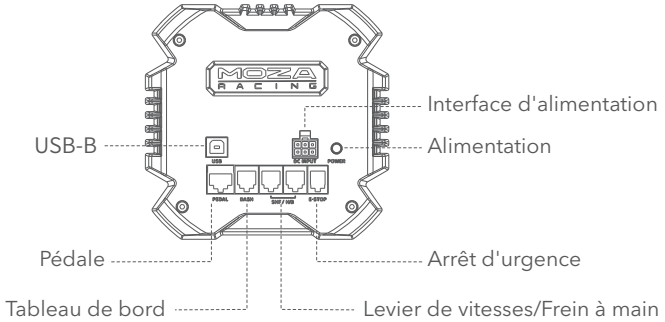

02 Paramètres de base

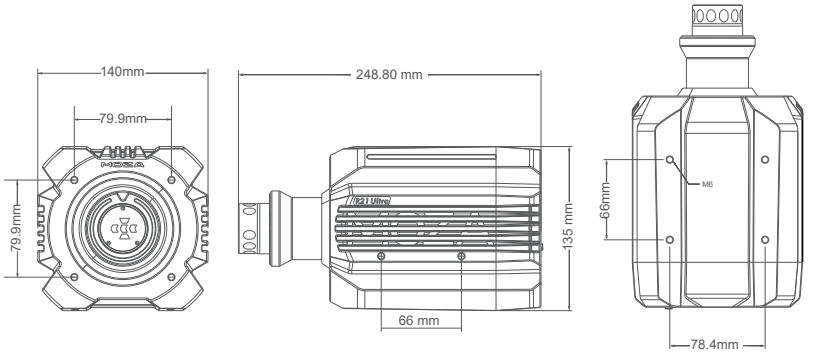

03 Installation

1. L'empattement est doté de trous de fixation sur le dessous, les côtés et l'avant, ce qui vous permet de le fixer solidement à votre simulateur en utilisant la méthode qui convient le mieux à votre configuration.
2. Raccorder le câble d'alimentation et le câble USB (extrémité de type B) aux ports correspondants à l'arrière du châssis. Brancher l'autre extrémité du câble d'alimentation dans une prise de courant 220 V. Raccorder l'extrémité de type A du câble USB à votre PC.
3. Appuyer brièvement sur le bouton d'alimentation situé à l'arrière du châssis. (Appuyer brièvement pour allumer, longuement pour éteindre).
4. Télécharger et installer le logiciel MOZA Pit House à partir du centre d'aide du site Web officiel de MOZA Racing (WWW.MOZARACING.COM). Commencer la course avec la base du volant.
5. Pour plus d'informations et des vidéos explicatives, veuillez consulter le site officiel (MOZARACING.COM).

Instructions d'installation de la base

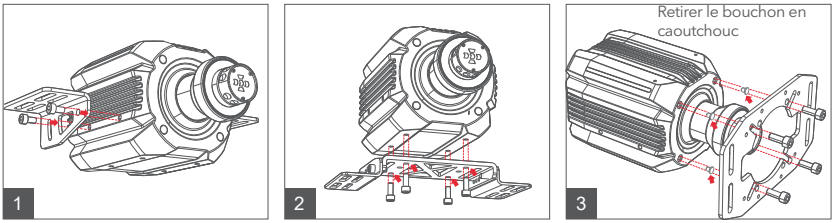

Choisir des boulons M6 de longueur appropriée en fonction de l'épaisseur de la plaque de montage et se reporter à l'illustration pour les trois options d'installation.
Nous recommandons que les boulons dépassent de 5 à 8 mm l'épaisseur de la plaque de montage.

⚠ Remarque : Pour le montage à l'avant, veuillez utiliser une pince à épiler ou un outil similaire pour retirer le bouchon en caoutchouc avant l'installation (le support de montage illustré est fourni à titre indicatif uniquement et n'est pas un produit MOZA).

04 Présentation du logiciel

1. Sur la page principale, vous pouvez consulter l'état de fonctionnement de chaque appareil raccordé, régler l'empattement, le retour de force, les pédales, les volants et les tableaux de bord numériques, etc., et vous pouvez rapidement démarrer le jeu.
2. Grâce aux préréglages « click and go » et aux réglages avancés entièrement personnalisables, tous, des débutants aux pilotes professionnels, peuvent facilement trouver la configuration idéale.
3. L'égaliseur FFB de MOZA permet une personnalisation complète et un réglage précis du spectre des effets FFB pour une configuration parfaite dans toutes les conditions de piste.
4. Sur la page consacrée à la courbe de retour de force, les utilisateurs peuvent régler avec précision la manière dont la sortie de retour de force réelle répond aux signaux de retour de force du jeu afin de l'adapter à leurs propres préférences.
5. Les utilisateurs peuvent personnaliser l'éclairage de veille du volant et les effets télémétriques dans le jeu sur la page Paramètres des voyants lumineux.
6. Un simple clic suffit pour mettre à jour l'écosystème MOZA Racing et profiter facilement des dernières fonctionnalités.

05 Précautions

To ensure safe and proper use of this device, please follow these guidelines:

- Do not expose the device to liquids or humidity as it may cause fire or electric shock.
- Avoid using the device in direct sunlight.
- Keep the indoor temperature between 15°C ~ 35°C for optimal performance.
- For your safety and well-being, please monitor your gaming time and take breaks as needed.
- This device is not suitable for children under 12 years old due to small accessories that

may pose a choking hazard. Children under 16 must be accompanied by their parents while using this device.

- Do not disassemble the equipment yourself as doing so will void your warranty.
- Connect only with factory-equipped power supply to ensure safe electricity usage and protect user rights and interests.
- Parts repair or replacement can only be carried out by officially authorized repair centers to maintain safety standards.
- The use of non-standard power supplies is prohibited even if the relevant voltage and other data match.
- Exposure of the equipment to heat sources is prohibited.
- Unplug the unit from the power cord and disconnect it if it is not to be used for a long period of time.
- If you observe any abnormalities, please stop using it immediately and seek assistance from MOZA officials or the authorized center relevant to your concern.
- Stay tuned to the MOZA website and public platform for the latest product information.
- This product has high force feedback strength and small parts. Children are prohibited from using it without adult guidance.
- Please keep the product away from loose clothing and easily entangled objects, such as hair, cables, or skirts.
- The MOZA R21/25 comes ready to use straight out of the box with the latest firmware already installed. For more information on software updates, please visit our website.
- The product images and content above are for demonstration purposes and may not precisely match the external design (including but not limited to appearance, color, size) and content display (including but not limited to background, UI, pictures) of the actual product. Please refer to the actual product for accurate information.
- The above test data are all from the MOZA test laboratory and may not reflect the actual performance factors due to usage conditions and environmental reasons.
- The information provided such as descriptions and images, is subject to change. MOZA may update the content to better reflect the performance and specifications of the actual product, ensuring more accurate information. Product availability may vary due to unforeseen issues during batch processing or delivery. In such cases, MOZA reserves the right to modify the descriptions and images as needed without prior notice. For the most up-to-date information, please refer to official channels.

⚠ This product use is limited to activities related to simulated driving, please distinguish between simulated games and reality to ensure safe driving

01 Einleitung

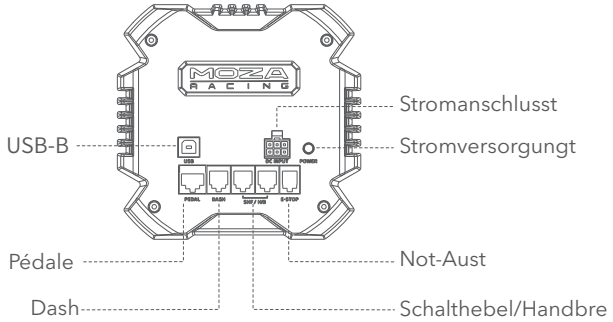

02 Grundlegende Parameter

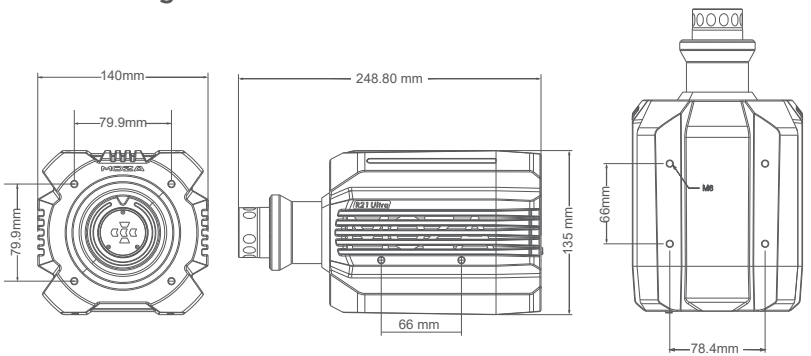

03 Installation

1. Die Lenkradbasis verfügt an der Unter- und Vorderseite sowie an den Seiten über Befestigungslöcher, mit denen Sie sie sicher an Ihrem Simulator-Rig befestigen können, je nachdem, welche Methode für Ihre Konfiguration am besten geeignet ist.
2. Verbinden Sie das Stromkabel und das USB-Kabel (Typ-B-Ende) mit den entsprechenden Anschlüssen auf der Rückseite der Lenkradbasis. Stecken Sie das andere Ende des Stromkabels in eine 220-V-Steckdose. Verbinden Sie das Typ-A-Ende des USB-Kabels mit Ihrem PC.
3. Drücken Sie kurz den Netzschalter auf der Rückseite der Lenkradbasis. (kurz drücken zum Einschalten, lang drücken zum Ausschalten).
4. Laden Sie die MOZA Pit House-Software vom Hilfe-Center der offiziellen MOZA Racing Website (WWW.MOZARACING.COM) herunter und installieren Sie sie. Starten Sie Ihre Rennsimulation mit der Lenkradbasis.
5. Für weitere Informationen und Anleitungsvideos besuchen Sie bitte die offizielle Website (MOZARACING.COM)

Montageanleitung für die Basis

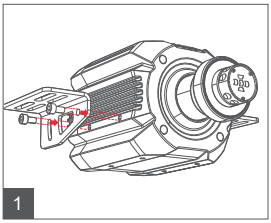

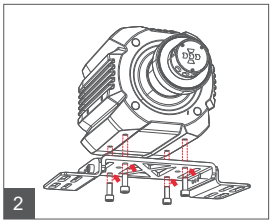

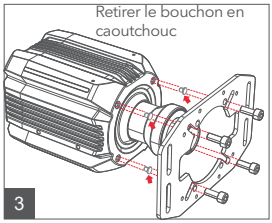

Wählen Sie M6-Schrauben der geeigneten Länge entsprechend der Dicke der Montageplatte und beachten Sie die Abbildung für die drei Installationsoptionen.
Wir empfehlen die Schrauben 5 – 8 mm über die Dicke der Montageplatte hinausragen zu lassen.

⚠ Hinweis: Für die Frontmontage verwenden Sie bitte eine Pinzette oder ein ähnliches Werkzeug, um den Gummistopfen vor der Installation zu entfernen (Die gezeigte Montagehalterung dient nur als Referenz und ist kein MOZA-Produkt.)

04 Software-Einführung

1. Auf der Startseite sehen Sie den Status aller verbundenen Geräte und können Lenkradbasis, Force Feedback, Pedale, Lenkräder und Dash-Displays konfigurieren sowie das Spiel direkt starten.
2. Mit Voreinstellungen zum Klicken und Loslegen bis hin zu vollständig anpassbaren erweiterten Einstellungen kann jeder, vom Anfänger bis zum Profifahrer, ganz einfach das perfekte Setup finden.
3. MOZA-FFB-Equalizer ermöglicht eine vollständige Anpassung und Feinabstimmung des FFB-Effektspektrums für ein perfektes Setup unter allen Streckenbedingungen.
4. Auf der Force-Feedback-Kurvenseite können Benutzer feinabstimmen, wie die tatsächliche Force-Feedback-Ausgabe auf die Force-Feedback-Signale des Spiels reagiert, um ihren persönlichen Vorlieben zu entsprechen.
5. Benutzer können die Standby-Beleuchtung und die In-Game-Telemetrieeffekte der Lenkradbasis auf der Seite „Anzeigelicht-Einstellungen“ anpassen.
6. Ein Klick aktualisiert das MOZA-Racing-Ökosystem – so können Sie mühelos die neuesten Funktionen nutzen.

05 Vorsichtsmaßnahmen

Um eine sichere und ordnungsgemäße Verwendung dieses Geräts zu gewährleisten, befolgen Sie bitte diese Richtlinien:

- Setzen Sie das Gerät keinen Flüssigkeiten oder Feuchtigkeit aus, da dies zu Brand oder Stromschlag führen kann.
- Vermeiden Sie die Verwendung des Geräts in direktem Sonnenlicht.
- Halten Sie die Innentemperatur für eine optimale Leistung zwischen 15 °C und 35 °C.
- Zu Ihrer Sicherheit und Ihrem Wohlbefinden überwachen Sie bitte Ihre Spielzeit und legen Sie bei Bedarf eine Pause ein.

- Dieses Gerät ist aufgrund kleiner Zubehörteile, die eine Erstickungsgefahr darstellen können, nicht für Kinder unter 12 Jahren geeignet. Kinder unter 16 Jahren dürfen das Gerät nur unter Aufsicht der Eltern verwenden.
- Demontieren Sie das Gerät nicht selbst, da dies zum Erlöschen Ihrer Garantie führt.
- Schließen Sie das Gerät nur an das werkseitig mitgelieferte Netzteil an, um eine sichere Stromnutzung zu gewährleisten und die Rechte und Interessen des Benutzers zu schützen.
- Teilreparaturen oder -ersatz dürfen nur von offiziell autorisierten Reparaturzentren durchgeführt werden, um Sicherheitsstandards einzuhalten.
- Die Verwendung von nicht standardisierten Netzteilen ist verboten, auch wenn Spannungswerte und anderen Daten übereinstimmen.
- Das Gerät darf keiner Wärmequelle ausgesetzt werden.
- Trennen Sie das Gerät vom Stromnetz, wenn es längere Zeit nicht verwendet wird.
- Wenn Sie Unregelmäßigkeiten feststellen, beenden Sie die Nutzung und wenden Sie sich an den MOZA-Support oder an ein autorisiertes Servicezentrum.
- Informieren Sie sich regelmäßig auf der MOZA-Website oder über die offiziellen Kanäle über aktuelle Produktinformationen.
- Dieses Produkt verfügt über eine hohe Force-Feedback-Stärke und enthält kleine Teile. Kindern ist die Nutzung ohne Aufsicht eines Erwachsenen untersagt.
- Halten Sie das Produkt von lockerer Kleidung und leicht verfangenen Gegenständen wie Haaren, Kabeln oder Röcken fern.
- Die MOZA R21/25 ist sofort einsatzbereit und wird mit der neuesten Firmware geliefert. Weitere Informationen zu Software-Updates finden Sie auf unserer Website.
- Die oben gezeigten Produktabbildungen und Inhalte dienen ausschließlich der Veranschaulichung und können vom tatsächlichen Produkt in Design, Farbe, Größe oder Darstellung (z. B. Hintergrund, Benutzeroberfläche, Bilder) abweichen. Bitte orientieren Sie sich am tatsächlichen Produkt für genaue Informationen.
- Die oben genannten Testdaten stammen alle aus dem MOZA-Testlabor und spiegeln aufgrund von Nutzungsbedingungen und Umwelteinflüssen möglicherweise nicht die tatsächlichen Leistungsfaktoren wider.
- Die bereitgestellten Informationen wie Beschreibungen und Bilder können sich ändern. MOZA kann den Inhalt aktualisieren, um die Leistung und Spezifikationen des tatsächlichen Produkts besser widerzuspiegeln und genauere Informationen zu gewährleisten. Die Produktverfügbarkeit kann aufgrund unvorhergesehener Probleme während der Batch-Verarbeitung oder Lieferung variieren. In solchen Fällen behält sich MOZA das Recht vor, Beschreibungen und Bilder bei Bedarf ohne vorherige Ankündigung zu ändern. Für die aktuellsten Informationen konsultieren Sie bitte die offiziellen Kanäle.

⚠ Dieses Produkt ist ausschließlich für die Nutzung in Fahrsimulatoren vorgesehen. Bitte unterscheiden Sie klar zwischen virtueller Simulation und realem Fahren, um Ihre Sicherheit zu gewährleisten

EU-Recycling-Informationen (WEEE)

Bitte beachten Sie Ihre lokalen Vorschriften, wenn Sie dieses Produkt als E-Waste entsorgen.

01 Introducción

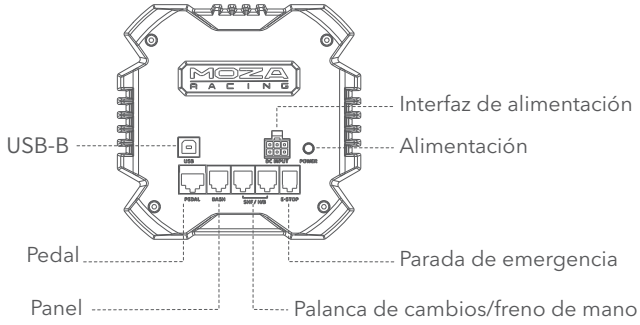

02 Parámetros básicos

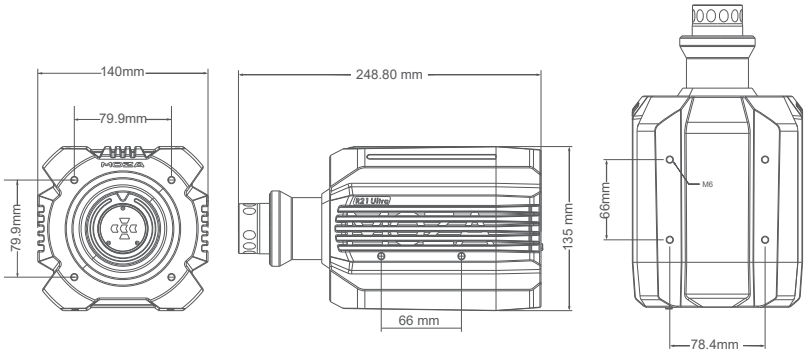

03 Instalación

1. La base cuenta con orificios de montaje en la parte inferior, los laterales y la parte frontal, lo que le permite anclarla de forma segura a su simulador utilizando el método que mejor se adapte a su configuración.
2. Conecte el cable de alimentación y el cable USB (extremo tipo B) a los puertos correspondientes en la parte trasera de la base. Enchufe el otro extremo del cable de alimentación a una toma de corriente de 220 V. Conecte el extremo tipo A del cable USB a su PC.
3. Pulse brevemente el botón de encendido en la parte trasera de la base del volante. (pulsación corta para encender, pulsación larga para apagar).
4. Descargue e instale el software MOZA Pit House desde el centro de ayuda del sitio web oficial de MOZA Racing (WWW.MOZARACING.COM). Comience su aventura en el mundo de las carreras con la base de volante.
5. Para obtener más información y vídeos ilustrativos, visite el sitio web oficial (MOZARACING.COM)

Instrucciones de instalación de la base

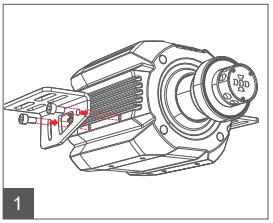

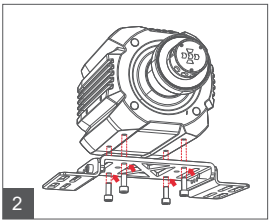

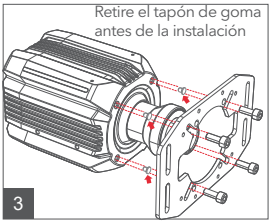

Elija tornillos M6 de la longitud adecuada según el grosor de la placa de montaje y consulte la figura para conocer las tres opciones de instalación.
Recomendamos que los tornillos sobresalgan entre 5 y 8 mm respecto del grosor de la placa de montaje.
⚠ Nota: Para el montaje frontal, utilice unas pinzas o una herramienta similar para quitar el tapón de goma antes de la instalación (el soporte de montaje que se muestra es solo una referencia y no es un producto MOZA).

04 Introducción al software

1. En la página principal, puede ver el estado de funcionamiento de cada dispositivo conectado, configurar la base del volante, la retroalimentación de fuerza, los pedales, los volantes y los paneles digitales, etc., y puede iniciar el juego rápidamente.
2. Con ajustes predefinidos de tipo "click and go" y ajustes avanzados totalmente personalizables, desde principiantes hasta pilotos profesionales pueden encontrar fácilmente la configuración perfecta.
3. El ecualizador FFB de MOZA permite una personalización completa y un ajuste preciso del espectro de efectos FFB para lograr una configuración perfecta en todas las condiciones de pista.
4. En la página de curva de retroalimentación de fuerza, los usuarios pueden ajustar con precisión cómo la salida de retroalimentación de fuerza real responde a las señales de retroalimentación de fuerza del juego para que coincida con sus propias preferencias.
5. Los usuarios pueden personalizar la iluminación en espera de la base de volante y los efectos de telemetría en el juego en la página de configuración de luces indicadoras.
6. Las actualizaciones con un solo clic del ecosistema MOZA Racing le permiten disfrutar de las últimas funciones sin complicaciones.

05 Precauciones

Para garantizar un uso seguro y adecuado de este dispositivo, siga estas indicaciones:

- No exponga el dispositivo a líquidos o humedad, ya que podría provocar un incendio o una descarga eléctrica.
- Evite usar el dispositivo bajo la luz solar directa.
- Mantenga la temperatura interior entre 15 °C y 35 °C para lograr un rendimiento óptimo.
- Para su seguridad y bienestar, controle su tiempo de juego y tome descansos según lo necesite.

- Este dispositivo no es apto para niños menores de 12 años debido a que contiene accesorios pequeños que pueden representar un peligro de asfixia. Los niños menores de 16 años deben estar acompañados por sus padres mientras usan este dispositivo.
- No desmonte el equipo usted mismo, ya que hacerlo anulará su garantía.
- Conéctelo solo con la fuente de alimentación suministrada de fábrica para garantizar un uso seguro de la electricidad y proteger los derechos e intereses de los usuarios.
- La reparación o sustitución de piezas solo pueden ser realizados por centros de reparación oficialmente autorizados para mantener los estándares de seguridad.
- Se prohíbe el uso de fuentes de alimentación no estándar, incluso si los datos de tensión y otros coinciden.
- Se prohíbe la exposición del equipo a fuentes de calor.
- Desenchufe la unidad del cable de alimentación y desconéctela si no se va a utilizar durante un período prolongado.
- Si observa alguna anomalía, deje de usarlo inmediatamente y pida ayuda al personal de MOZA o del centro autorizado correspondiente para su problema.
- Manténgase atento al sitio web de MOZA y a la plataforma pública para obtener la información más reciente del producto.
- Este producto tiene una alta fuerza de retroalimentación y piezas pequeñas. Se prohíbe su uso a los niños sin la supervisión de un adulto.
- Mantenga el producto alejado de ropa suelta y objetos que puedan enredarse fácilmente, como cabello, cables o faldas.
- Los MOZA R21/25 vienen listos para usar directamente de la caja con el firmware más reciente ya instalado. Para obtener más información sobre las actualizaciones de software, visite nuestro sitio web.
- Las imágenes y el contenido del producto anteriores son para fines de demostración y pueden no coincidir con precisión con el diseño externo (incluido, entre otros, la apariencia, el color, el tamaño) y la visualización del contenido (incluido, entre otros, el fondo, la interfaz de usuario, las imágenes) del producto real. Consulte el producto real para obtener información precisa.
- Todos los datos de prueba anteriores provienen del laboratorio de pruebas de MOZA y pueden no reflejar los factores de rendimiento reales debido a las condiciones de uso y del entorno.
- La información proporcionada, como descripciones e imágenes, está sujeta a cambios. MOZA puede actualizar el contenido para reflejar mejor el rendimiento y las especificaciones del producto real, asegurando una información más precisa. La disponibilidad del producto puede variar debido a problemas imprevistos durante el procesamiento por lotes o la entrega. En tales casos, MOZA se reserva el derecho de modificar las descripciones e imágenes según sea necesario sin previo aviso. Para obtener la información más actualizada, consulte los canales oficiales.

⚠ El uso de este producto se limita a actividades relacionadas con la conducción simulada. Sea consciente de la diferencia entre los juegos simulados y la realidad para garantizar una conducción segura

01 Introduzione

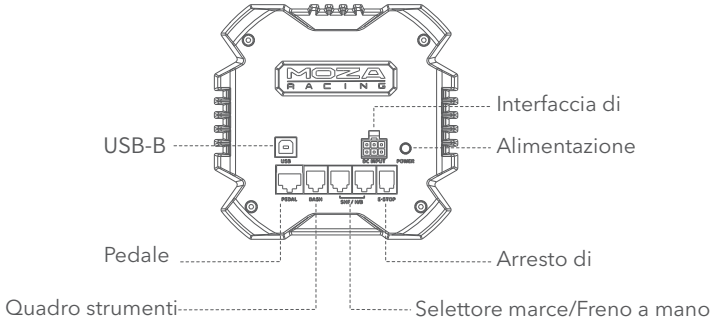

02 Parametri di base

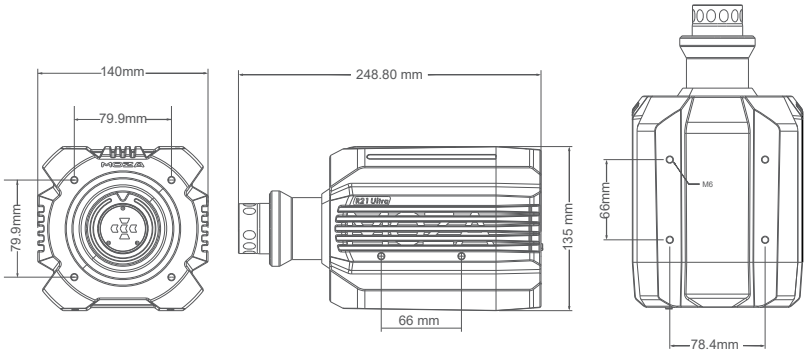

03 Installazione

1. La base presenta fori di montaggio nella parte inferiore, sui lati e nella parte anteriore che consentono di fissarlo saldamente al simulatore nel modo più adatto alla propria configurazione.
2. Collegare il cavo di alimentazione e il cavo USB (estremità di tipo B) alle porte corrispondenti sul retro della base. Collegare l'altra estremità del cavo di alimentazione a una presa di corrente da 220V. Collegare al PC l'estremità di tipo A del cavo USB.
3. Premere leggermente il pulsante di accensione sul retro della base dello sterzo. (breve pressione per accendere, a lungo per spegnere).
4. Scaricare e installare il software MOZA Pit House dal centro assistenza del sito ufficiale di MOZA Racing (WWW.MOZARACING.COM). Inizia il tuo viaggio nel mondo delle corse con la base.
5. Per maggiori informazioni e video didattici, visitare il sito ufficiale (MOZARACING.COM)

Istruzioni per l'installazione della base

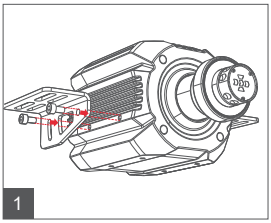

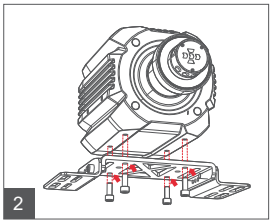

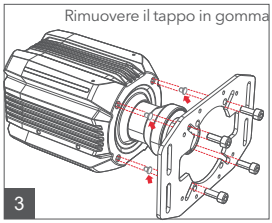

Scegliere bulloni M6 della lunghezza appropriata in base allo spessore della piastra di montaggio e fare riferimento alle illustrazioni relative alle tre opzioni di installazione.
E' consigliato far sporgere i bulloni di 5-8 mm oltre lo spessore della piastra di montaggio.

⚠ Nota: Per il montaggio della parte anteriore, utilizzare una pinzetta o uno strumento simile per rimuovere il tappo in gomma prima dell'installazione (la staffa di montaggio mostrata è solo a scopo di riferimento e non è un prodotto MOZA).

04 Introduzione del software

1. Sulla pagina principale è possibile visualizzare lo stato di funzionamento di ogni dispositivo connesso, impostare la base, il force feedback (ritorno di forza), i pedali, i volanti e i cruscotti digitali, ecc., ed è possibile avviare rapidamente il gioco.
2. Con le pre-impostazioni “clicca e vai” e le impostazioni avanzate completamente personalizzabili, sia i principianti che i piloti professionisti potranno trovare facilmente la configurazione perfetta.
3. L'equalizzatore FFB di MOZA consente la completa personalizzazione e la messa a punto dello spettro degli effetti FFB per una configurazione perfetta in tutte le condizioni della pista.
4. Nella pagina delle curve relative al force feedback, gli utenti possono regolare con precisione come l'effettiva uscita dell'FFB risponderà ai segnali del gioco adattandosi così alle preferenze personali.
5. Gli utenti possono personalizzare l'illuminazione in standby della base e gli effetti di telemetria in-game sulla pagina delle impostazioni degli indicatori luminosi.
6.Aggiorna l'ecosistema MOZA Racing con un click e goditi le ultime funzionalità in tutta facilità

05 Precauzioni

Per garantire un uso sicuro e corretto di questo dispositivo, si prega di seguire le seguenti linee guida:

- Non mettere il dispositivo a contatto con liquidi o umidità per evitare il verificarsi di incendi o scosse elettriche.
- Evitare di utilizzare il dispositivo a diretto contatto con la luce solare.
- Per avere prestazioni ottimali mantenere la temperatura interna tra 15°C e 35°C.
- Per garantire la sicurezza e un maggior comfort, si raccomanda di monitorare il tempo

dedicato al gioco e di fare delle pause quando necessario.

- Il dispositivo non è adatto a bambini di età inferiore ai 12 anni per via dei piccoli accessori che potrebbero causare soffocamento! I bambini sotto i 16 anni devono essere supervisionati dai genitori durante l'utilizzo di questo dispositivo.
- Non smontare l'attrezzatura da soli, ciò invaliderà la garanzia.
- L'apparecchiatura deve essere collegata solo all'alimentatore fornito dal produttore per garantire la sicurezza elettrica e la tutela dei diritti e degli interessi dell'utente.
- La riparazione o la sostituzione delle parti possono essere eseguite solo da centri di riparazione ufficialmente autorizzati per mantenere gli standard di sicurezza.
- Sono severamente vietati alimentatori non originali anche se i valori di riferimento relativi alle tensioni corrispondono.
- È vietata l'esposizione dell'attrezzatura a fonti di calore.
- Disconnettere il cavo di alimentazione del dispositivo se non verrà utilizzato per un lungo periodo.
- In caso di anomalie, interrompere immediatamente l'utilizzo e richiedere l'assistenza dei tecnici MOZA o del centro autorizzato competente.
- Resta sintonizzato sul sito web MOZA e sulla piattaforma pubblica per le ultime informazioni sui prodotti.
- Questo prodotto ha un'elevata forza di feedback e parti di piccole dimensioni. È vietato ai bambini utilizzarlo senza la guida di un adulto.
- Si consiglia di tenere il prodotto lontano da indumenti larghi e oggetti facilmente aggrovigliabili, come capelli, cavi o gonne.
- MOZA R21/25 è pronto all'uso appena lo si estrae dalla scatola, il firmware più recente è già installato. Per maggiori informazioni sugli aggiornamenti software, visitate il nostro sito web.
- Le immagini e i contenuti del prodotto sopra riportati sono solo a scopo dimostrativo e potrebbero non corrispondere esattamente al design esterno (inclusi a titolo esemplificativo aspetto, colore, dimensioni) e alla visualizzazione dei contenuti (inclusi a titolo esemplificativo, sfondo, interfaccia utente, immagini) del prodotto reale. Per informazioni accurate, fare riferimento al prodotto reale.
- I dati di prova sopra riportati provengono tutti dal laboratorio di prova MOZA e potrebbero non corrispondere alle prestazioni effettive a causa delle condizioni di utilizzo e di fattori ambientali.
- Le informazioni riportate, come descrizioni e immagini sono soggette a modifiche. MOZA può aggiornare i contenuti per garantire una maggiore accuratezza delle informazioni e delle prestazioni del prodotto reale. La disponibilità del prodotto può variare a causa di problemi imprevisti durante l'elaborazione o la consegna dei lotti. In tali casi, MOZA si riserva il diritto di modificare le descrizioni e le immagini secondo le necessità del caso e senza preavviso. Per informazioni più aggiornate, fate riferimento ai canali ufficiali.

⚠ L'uso di questo prodotto è limitato alle attività relative alla guida simulata. Per una guida sicura vi inviatiamo a prestare attenzione tra giochi simulati e la realtà

01 Характеристики устройства

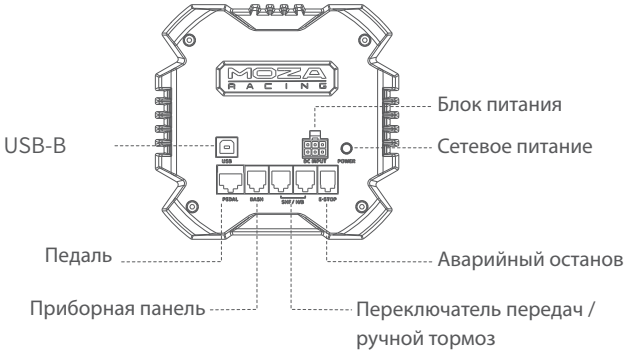

02 Основные параметры

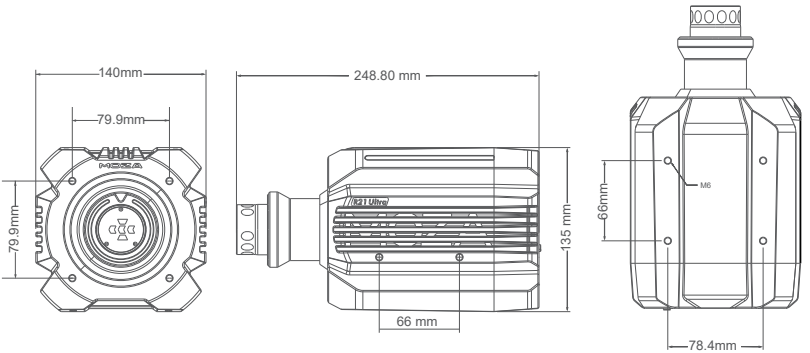

03 Установка

1. База рулевого колеса оснащена монтажными отверстиями снизу, по бокам и спереди, что позволяет надежно закрепить ее на симуляторе наиболее подходящим для вашей конфигурации способом.
2. Подключите кабель питания и USB-кабель (разъем Type-B) к соответствующим портам на задней части колесной базы. Другой конец кабеля питания подключите к розетке 220 В. Подключите USB-кабель Type-A к компьютеру.
3. Нажмите кнопку питания на задней части колесной базы (короткое нажатие – включение, длинное – выключение).
4. Скачайте и установите программу MOZA Pit House из раздела «Помощь» на официальном сайте MOZA Racing (WWW.MOZARACING.COM). Начните свой гоночный путь с нашей колесной базой.
5. Для получения дополнительной информации и просмотра обучающих видео посетите официальный сайт (MOZARACING.COM)

Инструкция по установке базы

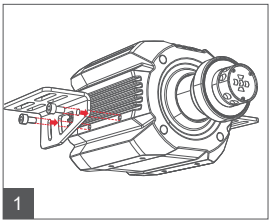

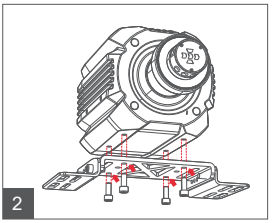

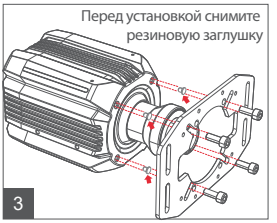

Выберите болты M6 необходимой длины в соответствии с толщиной монтажной пластины и ознакомьтесь с тремя вариантами установки, представленными на рисунке.
Рекомендуем, чтобы болты выступали за толщину монтажной пластины на 5-8 мм.

⚠ Примечание: при способе монтажа, показанном на рис. 3 используйте пинцет или аналогичный инструмент, чтобы удалить резиновую заглушку перед началом установки (показанный монтажный кронштейн приведен только для справки и не является продукцией

04 Описание программы

1.На главной странице отображается статус всех подключенных устройств, включая базу, джойстик, педали газа и руля направления, а также обеспечивается быстрый запуск игр.
2.Благодаря наличию готовых предустановок и полностью настраиваемым расширенным настройкам, каждый, от новичков до профессионалов, легко найдет идеально подходящую ему конфигурацию.
3.Эквалайзер виброотдачи MOZA позволяет полностью настраивать и корректировать спектр эффектов виброотдачи для идеальной настройки под любые условия трассы.
4.На странице кривой виброотдачи пользователи могут точно настроить, как фактический выходной сигнал виброотдачи отражает сигналы виброотдачи игры, в соответствии с личными предпочтениями.
5.Пользователи могут настроить подсветку рулевой базы в режиме ожидания и эффекты внутриигровой телеметрии на странице настроек индикаторных ламп.
6.Обновляйте экосистему MOZA Racing одним щелчком мыши и наслаждайтесь новейшими функциями.

05 Меры предосторожности

Чтобы обеспечить безопасное и правильное использование данного устройства, пожалуйста, следуйте следующим рекомендациям:

- Не подвергайте устройство воздействию жидкостей или влажности, так как это может привести к возгоранию или поражению электрическим током.
- Избегайте использования устройства под прямыми солнечными лучами.
- Рекомендуемая температура в помещении: 5°C ~ 35°C.
- В целях вашей безопасности и поддержания хорошего самочувствия, пожалуйста, следите за временем, проведенным за игрой, и делайте перерывы по мере необходимости.

- Устройство не предназначено для детей младше 12 лет, мелкие аксессуары могут представлять опасность удушья! Дети до 16 лет должны находиться под присмотром взрослых.
- Категорически запрещается разбирать оборудование самостоятельно, несоблюдение этого правила приведет к потере гарантии. Оборудование должно быть подключено к электропитанию, поставляемому заводом-изготовителем, для обеспечения электробезопасности и защиты прав и интересов пользователя.
- В целях обеспечения безопасности пользователя ремонт или замена деталей могут осуществляться только официально авторизованными ремонтными центрами.
- Нестандартные блоки питания строго запрещены, даже если такие данные, как соответствующие напряжения, совпадают.
- Не подвергайте устройство воздействию источников тепла.
- Отключите устройство от сети питания, если оно не используется в течение длительного времени.
- Если вы обнаружите какие-либо отклонения, немедленно прекратите использование устройства и обратитесь за помощью к представителям MOZA или в авторизованные ремонтные центры.
- Следите за обновлениями на нашем официальном сайте и в социальных сетях, чтобы быть в курсе последних новостей о продукции.
- Не подходите к изделию в свободной одежде, с длинными распущенными волосами и не подносите близко провода, чтобы избежать запутывания.
- MOZA R21/25 поставляется готовым к использованию сразу после распаковки с установленной последней версией прошивки. Подробнее об обновлениях программного обеспечения можно узнать на нашем сайте.
- Изображения продукта и его содержимое, представленные выше, предназначены для демонстрации и могут не полностью соответствовать внешнему виду (включая, помимо прочего, дизайн, цвет, размер) и содержимому (включая, помимо прочего, фон, пользовательский интерфейс и изображения) фактического продукта. Для получения точной информации изучите само изделие.
- Все приведенные выше данные испытаний получены в испытательной лаборатории MOZA и могут не отражать фактические показатели производительности из-за условий эксплуатации и экологических причин.
- Предоставленная информация, такая как описания и изображения, может быть изменена. MOZA может обновлять контент, чтобы лучше отражать характеристики фактического продукта, обеспечивая более точную информацию. Наличие продукта может меняться из-за непредвиденных проблем, возникших во время обработки партии или доставки. В таких случаях MOZA оставляет за собой право изменять описания и изображения по мере необходимости без предварительного уведомления. Для получения самой актуальной информации, пожалуйста, обратитесь к нашим официальным источникам.

⚠ Использование данного продукта ограничено действиями, связанными с имитацией вождения. Пожалуйста, различайте игровые симуляторы и реальность, чтобы обеспечить

01 はじめに

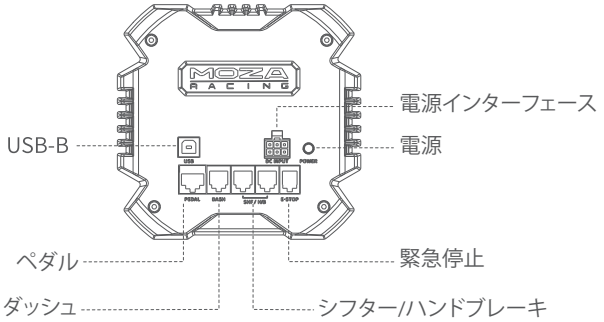

02 基本パラメータ

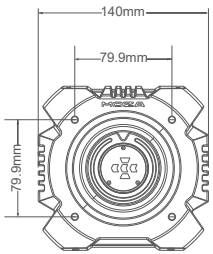

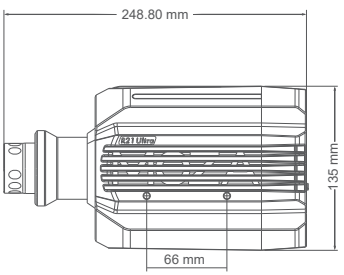

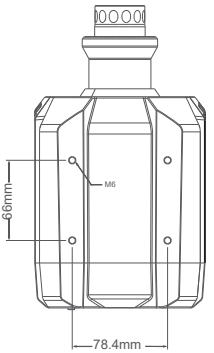

03 取り付け

1. ホイールベースの底面、側面、前面には取り付け穴があり、あなたに合ったセットアップに最適な方法でシミュレータリグにしっかりと固定できます。
2. 電源ケーブルとUSBケーブル（Type-B端子）をホイールベース背面の対応するポートに接続します。電源ケーブルのもう一方の端子を220V電源コンセントに差し込みます。USBケーブルのType-A端子をPCに接続します。
3. ホイールベース背面の電源ボタンを短く押します。（短押しで電源オン、長押しでオフ）。
4. MOZA Racingの公式サイト（https://mozaracing.com/ja）のヘルプセンターからMOZA Pit Houseソフトウェアをダウンロードしてインストールします。ホイールベースの準備が完了です。
5. 詳細情報や使い方ガイド動画を見るには、公式サイト（MOZARACING.COM）をご覧ください。

ベースの取り付け方

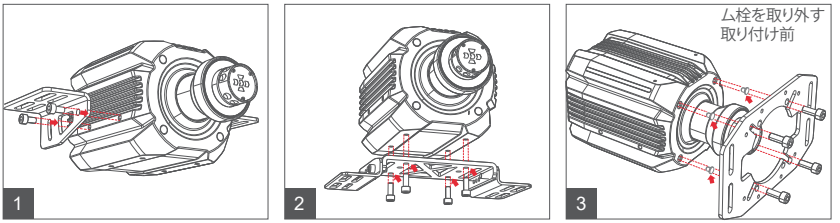

取り付けプレートの厚さに応じて適切な長さのM6ボルトを選択してください。取り付け方法は3種類、詳しくは図を参照してください。
ボルトを取り付けプレートの厚さから5〜8mm突き出すことをお勧めします。

⚠ 注: 前面取り付けの場合、取り付け前にピンセットまたは同じ用途の工具を使用してゴム栓を取り外してください（表示されている取り付けブラケットは参考用であり、MOZA製品ではありません）。

04 ソフトウェアの紹介

1. メインページ上で、接続されている各デバイスの動作状態の確認、ホイールベース、フォースフ ィードバック、ペダル、ステアリングホイール、デジタルダッシュなどの設定ができ、ゲームをすぐに開始できます。
2. 即座に設定を完了できるプリセット設定から細部にわたってカスタマイズ可能な詳細設定まで対応。初心者からプロのドライバーまで誰でも理想の設定を簡単に見つけることができます。
3. MOZAのFFBイコライザーは、すべてのコース状況に完璧なセットアップをするために、FFBエフェクトスペクトルを完全にカスタマイズし、微調整することができます。
4. フォースフィードバック曲線ページでは、ユーザーは実際のフォースフィードバック出力がゲームのフォースフィードバック信号にどのように反応するかを微調整し、好みに合わせることができます。
5. Indicator Light Settings（インジケータライト設定）ページで、ホイールベースのスタンバイ照明とゲーム内テレメトリ効果をカスタマイズできます。
6. ワンクリックでMOZA Racingエコシステムを更新し、最新機能を簡単に利用できます。

05 注意事項

本機器を安全かつ適切に使用するために、以下のガイドラインに従ってください:

- 火災や感電の原因となる可能性があるため、本機器を液体や湿気にさらさないでください。
- 直射日光の当たる場所での使用は避けてください。
- 最適なパフォーマンスを発揮するために、室温を15℃〜35℃に保ってください。
- 安全と健康を守るため、ゲームのプレイ時間を確認し、必要に応じて休憩を取ってください。
- 本機器は12歳未満のお子様には適していません。小さな付属品をお子様が誤飲すると、窒息の危険を伴う可能性があります。16歳未満のお子様が本機器を使用する際は、保護者の目の

届く場所でご使用ください。

- 機器を分解しないでください。分解すると保証が無効になります。
- 電気保安目的ならびにユーザーの権利および利益の保護目的を果たすため、本機器を工場出荷時に取り付けた電源供給装置に接続してください。
- 安全基準を満たし維持するため、部品の修理または交換は、公式に認定された修理センターのみが行うことができます。
- 関連する電圧などのデータが一致していても、非標準の電源の使用は禁止されています。
- 本機器を高熱にさらさないでください
- 長期間使用しない場合は、電源コードからユニットのプラグを抜き、接続を外してください。
- 異常が見つかった場合は、直ちに使用を中止し、MOZAの担当者または関連する認定センターにサポートをお求めください。
- 最新の製品情報については、MOZAのウェブサイトおよび公開プラットフォームをご確認ください。
- 本製品はフォースフィードバックが強く、小型の部品を使用しています。成人の指導なしで未成年が使用することは禁止されています。
- 本製品をゆったりとした衣服や、髪の毛、ケーブル、スカートなどの絡まりやすいものから遠ざけてください。
- MOZA R21/25は、最新のファームウェアがインストール済みであり、開封後すぐに使用できます 。ソフトウェアの更新に関する詳細については、当社のウェブサイトをご覧ください。
- 上記の製品画像および内容はデモンストレーション目的のものであり、実際の製品の外部デザイン（外観、色、サイズを含むがこれに限定されない）およびコンテンツ表示（背景、UI、写真を含むがこれに限定されない）と正確に一致しない場合があります。正確な情報については、実際の製品を参照してください。
- 上記のテストデータはすべてMOZAテストラボが測定したものであり、使用条件や環境上の理由により実際の性能要因を反映しない場合があります。
- 説明や画像などの提供情報は変更される場合があります。MOZAは、実際の製品の性能と仕様をより正確に反映し、より正確な情報を確保する目的で内容を更新する場合があります。バッチ処理中または配送中に想定外の問題が発生し、製品の入手可能性が変動する場合があります。 このような場合、MOZAは事前の通知なしに、必要に応じて説明や画像を修正する権利を留保します。最新の情報については、公式チャンネルを参照してください。

⚠本製品の使用はシミュレーション運転に関連する活動に限定されます。シミュレーションゲームと現実を区別し、安全運転を心がけてください。

01 Introdução

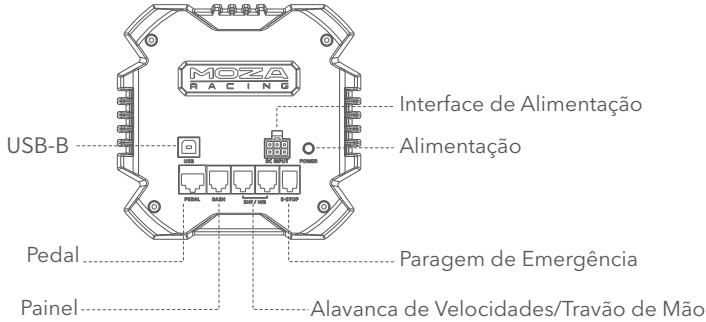

02 Parâmetros básicos

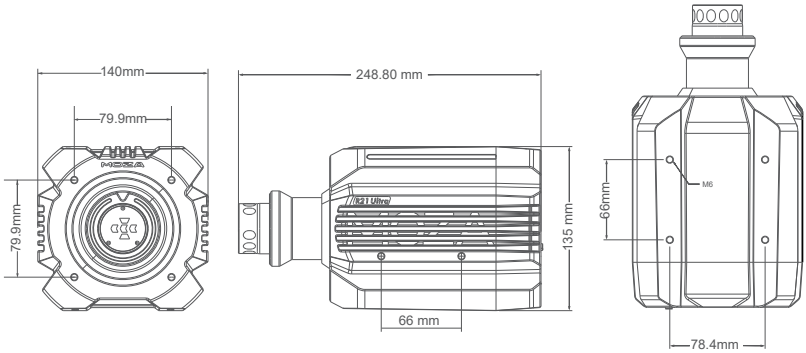

03 Instalação

1. A base de volante tem orifícios de montagem na parte inferior, lateral e frontal, o que lhe permite fixá-la com segurança à estrutura de simulador utilizando o método que melhor se adequa à sua configuração.
2. Ligue o cabo de alimentação e o cabo USB (extremidade Tipo B) às portas correspondentes na parte traseira da base de volante. Ligue a outra extremidade do cabo de alimentação a uma tomada de 220V. Ligue a extremidade Tipo A do cabo USB ao seu PC.
3. Prima brevemente o botão de ligar/desligar na parte traseira da base de volante. (prima brevemente para ligar, mantenha premido para desligar).
4. Transfira e instale o software MOZA Pit House a partir do centro de ajuda do sítio Web oficial da MOZA Racing (WWW.MOZARACING.COM). Dê início à sua jornada de simulação automóvel com a base de volante.
5. Para mais informações e vídeos instrutivos, visite o sítio Web oficial (MOZARACING.COM)

Instruções de Instalação da base

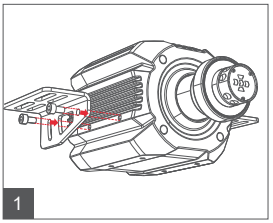

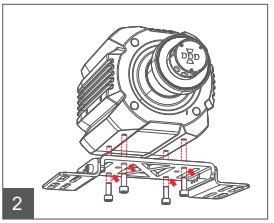

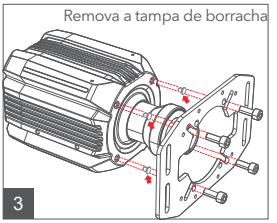

Escolha parafusos M6 do comprimento adequado de acordo com a espessura da placa de montagem e consulte a ilustração para as três opções de instalação.
Recomenda-se que os parafusos ultrapassem 5-8 mm da espessura da placa de montagem.

⚠ Nota: Para a montagem frontal, utilize uma pinça ou ferramenta semelhante para remover a tampa de borracha antes da instalação (O suporte de montagem apresentado é apenas ilustrativo e não é um produto MOZA).

04 Introdução ao software

1. Na página principal, é possível visualizar o estado de funcionamento de cada dispositivo ligado, configurar a base do volante, o force feedback (resposta de força), os pedais, os volantes e os painéis digitais, etc., e pode iniciar rapidamente o jogo.
2. Com perfis de configuração rápida e opções de ajuste avançado totalmente personalizáveis, todos, desde principiantes a pilotos profissionais, podem facilmente encontrar a configuração ideal.
3. O equalizador de force feedback (FFB) da MOZA permite uma personalização completa e um ajuste preciso do espetro de efeitos de força, para uma configuração perfeita em todas as condições de pista.
4. Na página da curva de force feedback, os utilizadores podem ajustar a forma como a resposta real de force feedback responde aos sinais de force feedback do jogo, para ir ao encontro das suas preferências.
5. É possível personalizar a iluminação em modo de espera da base do volante, assim como os efeitos de telemetria no jogo na página Definições da luz indicadora.
6. Com um único clique, atualize todo o ecossistema MOZA Racing e desfrute das mais recentes funcionalidades.

05 Precauções

Para garantir uma utilização segura e adequada deste dispositivo, siga estas orientações:

- Não exponha o dispositivo a líquidos ou humidade, pois pode causar incêndio ou choque elétrico.
- Evite utilizar o dispositivo sob luz solar direta.
- Mantenha a temperatura ambiente entre 15 °C e 35 °C para um desempenho ideal.
- Por motivos de segurança e bem-estar, monitorize o seu tempo de jogo e faça pausas regulares.

- Este dispositivo não é adequado para crianças com idade inferior a 12 anos devido a pequenas peças que podem representar risco de asfixia. Crianças com idade inferior a 16 anos devem ser acompanhadas pelos pais ao utilizarem este dispositivo.
- Não desmonte o equipamento, uma vez que essa ação anula a garantia.
- Ligue o dispositivo apenas à fonte de alimentação fornecida de fábrica para garantir uma utilização segura de energia e a proteção dos direitos e interesses do utilizador.
- A reparação ou substituição de peças só deve ser efetuada por centros de reparação oficialmente autorizados, a fim de manter os padrões de segurança.
- É proibida a utilização de fontes de alimentação que não sejam originais, mesmo que apresentem a tensão e outras características equivalentes.
- Não exponha o equipamento a fontes de calor.
- Desligue o dispositivo da corrente elétrica se não for utilizado durante longos períodos.
- Se observar alguma anomalia, interrompa imediatamente a utilização e procure assistência oficial da MOZA ou de um centro autorizado.
- Mantenha-se atualizado através do sítio Web e das plataformas oficiais da MOZA para obter as mais recentes informações sobre o produto.
- Este produto apresenta uma elevada resposta de força (force feedback) e contém peças pequenas. É proibida a utilização por crianças sem supervisão de um adulto.
- Mantenha o produto afastado de peças de roupa soltas e objetos suscetíveis de se enredar/enrolar, como cabelo, cabos ou saias.
- O MOZA R21/25 vem pronto a ser utilizado, com o firmware mais recente já instalado. Para mais informações sobre atualizações de software, visite o nosso sítio Web.
- As imagens e o conteúdo acima destinam-se apenas a fins ilustrativos e podem não corresponder precisamente ao design externo (incluindo, mas não se limitando à aparência, cor, tamanho) e à exibição do conteúdo (incluindo, mas não se limitando ao fundo, interface do utilizador, imagens) do produto real. Consulte o produto real para obter informações precisas.
- TOs dados de teste apresentados provêm do laboratório MOZA e podem não refletir o desempenho real devido a condições de utilização e fatores ambientais.
- As informações, descrições e imagens estão sujeitas a alterações. A MOZA poderá atualizar o conteúdo para refletir com maior precisão o desempenho e as especificações do produto real, garantindo informações mais exatas. A disponibilidade do produto pode variar devido a problemas imprevistos no processo de produção ou entrega. Nesses casos, a MOZA reserva-se o direito de modificar as descrições e imagens sem aviso prévio. Para obter informações atualizadas, consulte os canais oficiais.

⚠ Este produto destina-se exclusivamente a atividades relacionadas com condução simulada. Para garantir a sua segurança, deverá conseguir distinguir a simulação da condução real

01 基座介绍

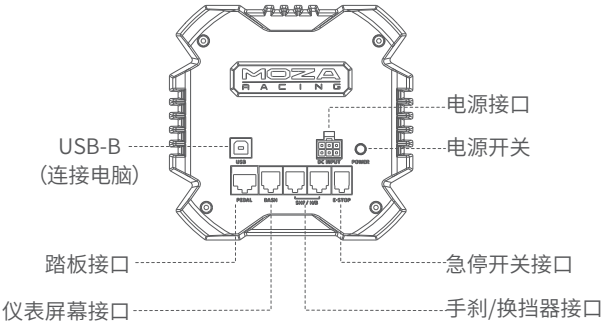

02 基本参数

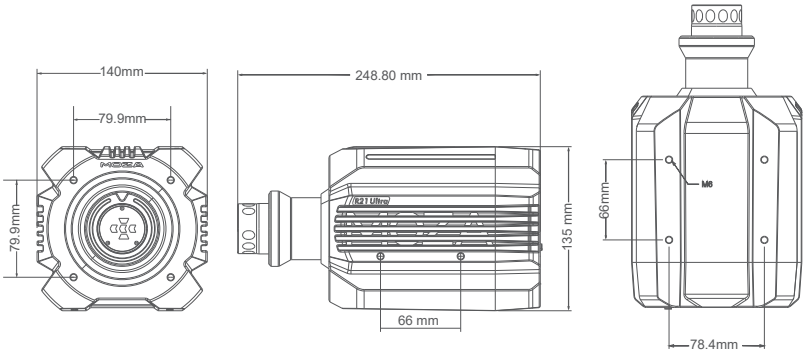

03 安装教程

1. 基座拥有底部、侧面、前置安装孔，可根据需求，选择合适的安装方式将基座固定到模拟器支架上。
2. 将电源线，USB线TYPE-B端分别插入基座尾部对应接口上，电源线另一端接入220V电源插口。USB线TYPE-B端接基座，TYPE-A端接入PC。
3. 短按基座尾部的电源按钮（短按开机，长按关机）。
4. 在MOZA Racing官网（WWW.MOZARACING.COM)的帮助中心下载MOZA Pit House软件并安装，即可开启您的赛车之旅。
5. 更多信息和教学视频请登录官网（MOZARACING.COM）进行查阅

基座安装说明

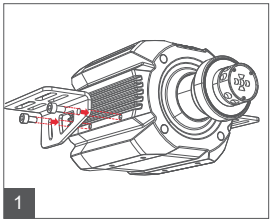

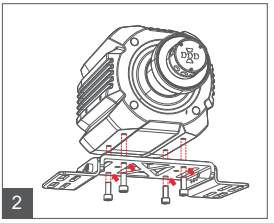

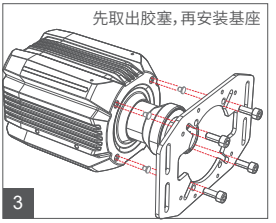

根据安装板厚度选择合适长度M6螺栓，参考图示3种安装方式进行安装
建议安装螺栓长度超过安装板厚度5-8mm之间

⚠注意：前置安装时，请使用镊子等工具，将软胶塞取出，再进行安装！(安装支架仅供示意，非MOZA销售产品)

04 软件介绍

1. 主页面查看已连接的各设备工作状态，设置基座转角，力反馈，踏板，方向盘与仪表等，同时可以快捷启动游戏
2. 力反馈的基础设置帮助入门玩家快速匹配合适的手感；专业设置让高阶玩家调出惊喜的专属力反馈效果
3. 路感均衡器页面，用户可以根据喜好与不同场地环境调节方向盘的路感反馈
4. 在力反馈曲线页面，用户可以根据喜好调节实际力反馈输出与游戏力反馈信号的关系
5. 在指示灯设置页面，可以根据喜好设置基座待机灯效和游戏遥测灯效
6. 在固件升级页面，可以一键完成 MOZA Racing 生态系统固件升级，轻松享受最新的功能体验

*详细软件使用说明，请访问MOZA官网（MOZARACING.COM）帮助中心页面下载详细说明书

05 注意事项

- 严禁将设备暴露在雨水以及潮湿的环境中，以避免发生火灾/电击
- 严禁在太阳直射的条件下使用设备
- 建议室内温度:15°C ~ 35°C
- 为了您的健康，请合理控制游戏时间
- 设备不适用于12岁以下儿童，小配件可能造成窒息的危险!
- 16岁以下孩童需在家长陪同下使用
- 严禁自行拆解设备，否则将失去质保资格
- 设备必须使用配套出厂的电源进行连接，以保障用电安全及用户权益得到保障
- 为保障相关安全，零部件维修或者更换只能由官方授权维修中心进行
- 即使相关电压等数据匹配，亦禁止使用非标准电源

- 只能使用标准壁式电源插座提供的交流电源以避免对产品造成损坏
- 禁止将设备暴露在热源中
- 长期不使用的情况下，请拔出设备电源线断电
- 如发现有任何异常，请立即停止使用并寻求 MOZA 官方或相关授权中心的帮助
- 请关注 MOZA 官网及公众平台以了解最新的相关产品信息
- 本产品力反馈强度高，零件小。儿童在没有父母指导的情况下禁止使用
- 应远离宽松的衣物和容易缠绕的物体，比如头发、电缆、裙子等
- 开箱后即可使用。固件在出厂时会更新到最新版本。更多关于软件更新的信息，请访问MOZA网站
- 以上产品图片及内容仅供演示之用。实际产品的外部设计可能略有不同（包括但不限于外观、颜色、大小）和内容显示（包括但不限于背景、UI、图片）。请检查实际产品供参考。
- 以上测试数据均来自MOZA测试实验室，由于使用条件和环境原因，可能无法反映实际性能的因素
- 以上内容，如描述、图片等，可能会有更改。MOZA可能会根据实际产品的性能和规格来调整相关内容，以提供更准确的产品信息。由于在批量处理或交付过程中出现不可预见的问题，产品供应可能会发生波动。在这种情况下，MOZA可能会改变相关说明和图片，如有需要恕不另行通知，请通过官方渠道了解相关信息

⚠ 本产品仅限于模拟驾驶相关活动，请区别模拟游戏与现实，安全驾驶。

产品保修卡

产品型号		购买日期	
用户姓名		用户电话	
产品条码		通讯地址	

经销商信息(签章)

产品保修条例

保修期

自购机日起,基座主体,方向盘,踏板和仪表显示屏保修12个月。设备外壳、说明书、线材、螺丝、扳手、包装等不在"一年免费保修服务"范围内,但您可以选择有偿服务。

购买者在以下条件下不享受免费保修服务,但您可以选择有偿服务。

1. 超过三包有效期的;
2. 无三包凭证及有效发票的,但能够证明该产品在三包有效期内的除外;
3. 包修凭证上的型号与修理产品型号不符或者涂改的;
4. 非本公司特约维修人员拆动造成损坏的;
5. 因不可抗拒力造成损坏的;
6. 未按产品使用说明书要求使用、维护、保养而造成损坏的。

保修期限鉴于产品部位、不同国家法律法规等差异,将有所不同。相关国家与区域的保修期限,请咨询MOZA官方或购买时联系的MOZA授权经销商。

01 基座介紹

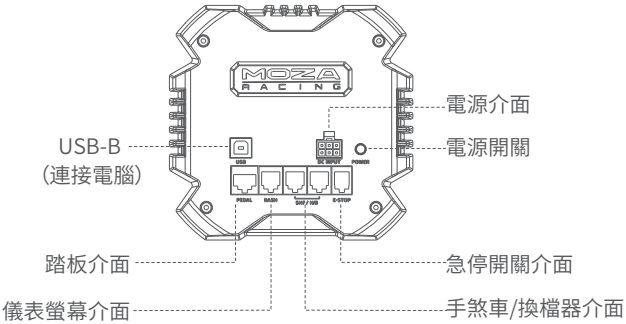

02 基本參數

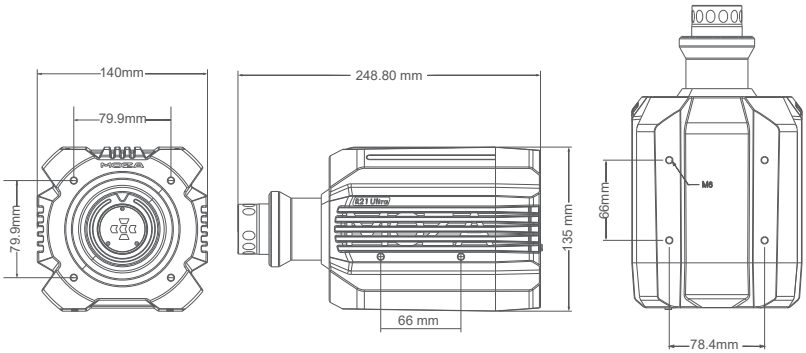

03 安裝教學

1. 基座設有底部、側面與前置安裝孔，您可依據實際需求選擇合適的安裝方式，將基座牢固地固定於模擬器支架上。
2. 將電源線與 USB TYPE-B 線端分別插入基座尾部對應介面，電源線另一端接入220V電源插座。USB TYPE-B 線端接基座，TYPE-A線端接入電腦。
3. 短按基座尾部的電源按鈕（短按開機，長按關機）。
4. 前往 MOZA Racing 官方網站（WWW.MOZARACING.COM）的幫助中心下載 MOZA Pit House 軟體並安裝。安裝完成後，您即可開始您的賽車模擬體驗。
5. 如需更多資訊和教學影片，請登入官方網站（MOZARACING.COM）進行查閱

基座安裝說明

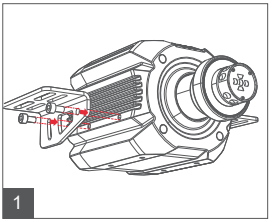

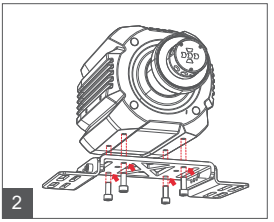

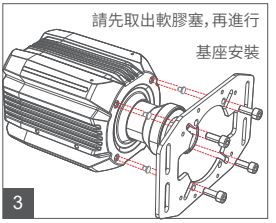

依據安裝板的厚度,選擇適當長度的 M6 螺栓,安裝方式可參考圖示中的三種範例
建議螺栓長度超出安裝板厚度 5-8mm

⚠ 注意:進行前置安裝時,請使用鑷子或其他工具,先行取出軟膠塞,再進行安裝作業!(圖中之安裝支架僅供示意,非 MOZA 官方銷售產品)

04 軟體介紹

1. 主畫面顯示所有已連接裝置的工作狀態,包括基座轉角、力回饋、踏板、方向盤與儀表等設定,同時可快速啟動遊戲
2. 力回饋的基礎設定可協助入門玩家快速找到適合自己的手感;進階設定可讓高階玩家能調整出更精準的個人化力回饋效果
3. 路感均衡器畫面,使用者可依據個人喜好或不同場地環境調整方向盤的路感回饋強度
4. 在力回饋曲線畫面,使用者可根據個人偏好調整實際力回饋輸出與遊戲端力回饋訊號之間的對應關係
5. 在指示燈設定畫面,可自訂基座待機時的燈光效果,以及遊戲中根據遙測數據變化的燈效
6. 在韌體升級畫面,可以一鍵完成MOZA Racing生態系統韌體升級,輕鬆享受最新的功能體驗

* 如需詳細的軟體操作說明,請造訪 MOZA官方網站(MOZARACING.COM)的幫助中心頁面下載詳細說明書

05 注意事項

- 嚴禁將本裝置暴露於雨水或潮濕環境中,以避免發生火災或電擊危險
- 嚴禁在陽光直射的環境下使用本裝置
- 建議使用環境溫度為:15°C ~ 35°C
- 為了您的健康,請合理控制遊戲時間
- 本裝置不適用於 12 歲以下兒童,裝置的小配件可能造成窒息危險!
- 16 歲以下兒童應在家長陪同下使用
- 嚴禁自行拆解本裝置,否則將喪失產品保固資格
- 本裝置必須使用原廠隨附的電源供應器進行連接,以確保用電安全與使用者權益
- 為保障安全,零組件的維修或更換僅能由官方授權維修中心進行
- 即使電壓等參數相符,亦嚴禁使用非標準電源

- 僅可使用標準壁式電源插座所提供的交流電源，以避免損壞產品
- 嚴禁將裝置暴露於熱源
- 若長期不使用，請拔除電源線以斷電
- 若發現任何異常狀況，請立即停止使用，並聯絡 MOZA 官方或授權維修中心尋求協助
- 請關注 MOZA 官方網站及社群平台，了解最新的產品資訊
- 本產品具備高強度力回饋功能，且包含小型零組件。禁止無父母或監護人陪同之兒童使用本產品
- 請遠離寬鬆衣物與易纏繞物體，例如頭髮、電線、裙擺等
- 開箱後即可使用。韌體已於出廠時更新至最新版本。如需更多關於軟體更新的資訊，請造訪 MOZA 官方網站
- 以上產品圖片與內容僅供展示用途。實際產品之外觀設計（包括但不限於外型、顏色、尺寸）與畫面顯示內容（包括但不限於背景、使用者介面、圖片等）可能略有差異。請以實際收到之產品為準
- 以上測試數據均來自 MOZA 測試實驗室。實際使用時，因使用條件與環境差異，其數據可能無法完全反映真實效能表現
- 以上說明文字、圖片等內容可能會有所變更。MOZA 將根據實際產品效能與技術規格不定期更新相關資訊，為使用者提供更準確之產品資訊。由於批量生產或出貨過程中可能遭遇不可預見之變動，產品供應狀況可能有所調整。在此情況下，MOZA 保留修改相關說明與圖片內容之權利，恕不另行通知。最新資訊請以 MOZA 官方管道為準

⚠ 本產品僅限於模擬駕駛相關活動使用，請區分模擬遊戲與現實情況，安全駕駛。

產品保固卡

產品型號		購買日期	
用戶姓名		用戶電話	
產品條碼		通訊地址	

經銷商資訊（簽章）

產品保固條例

保固期

自購機日起，基座主體，方向盤，踏板和儀錶顯示幕保固12個月。設備外殼、說明書、線材、螺絲、扳手、包裝等不在“一年免費保固服務”範圍內，但您可以選擇有償服務。購買者在以下條件下不享受免費保固服務：

1. 超過保固有效期的；
2. 無保固憑證及有效發票的，但能夠證明該產品在保固有效期內的除外；
3. 保固憑證上的型號與維修產品型號不符或者塗改的；
4. 非本公司特約維修人員拆動造成損壞的；
5. 因不可抗力造成損壞的；
6. 未按產品使用說明書要求使用、維護、保養而造成損壞的；保固期限鑒於產品部位、不同國家法律法規等差異，將有所不同。相關國家與區域的保固期限，請 諮詢MOZA官方或購買時聯繫的MOZA授權經銷商。

根據低功率射頻器材技術規範：

取得審驗證明之低功率射頻器材，非經核准，公司、商號或使用者均不得擅自變更頻率、加大功率或變更原設計之特性及功能。低功率射頻器材之使用不得影響飛航安全及干擾合法通信；經發現有干擾現象時，應立即停用，並改善至無干擾時方得繼續使用。前述合法通信，指依電信管理法規定作業之無線電通信。低功率射頻器材須忍受合法通信或工業、科學及醫療用電波輻射性電機設備之干擾。

製造商名稱：深圳市固勝智能科技有限公司
地址：深圳市南山區南山智園崇文園區3號樓1903-1904
電話：0755-26418051

合格证
质检员：
QC PASS 03

220-J10270

FCC ID：2AMJR-R25

Manufacturer: Shenzhen Gudsen Technology Co., Ltd
Address: Room 1903-1904, Building 3, Nanshan ZhiyuanChongwen Park, No. 3370 Liuxian Avenue, Nanshan District, Shenzhen China
Web: www.mozaracing.com
E-mail: info@mozaracing.com
Made in China

EU Representative: Gudsen Technology EU GmbH
Address: Birkenstrasse 23, 40233 Düsseldorf
Email: support@gudsen.com

UK Representative: Gudsen Technology UK Limited
Address: Tc-Abo, Luminous House, 300 South Row
Milton Keynes, MK9 2FR, United Kingdom
Email: support@gudsen.com